10.雷达配件（部分）

RPM-X/WX雷达性能监视器

监视雷达收发机性能的一个辅助装置，能够通过不同于雷达回波的规则图案来识别雷达收发机性能下降10倍，防止雷达工作的“近视”，这是国际国家规范标准要求的！

照片与指标：

》RPM-X内置式模块：

》工作频率：9410±45MHz；

》AFC精度：±1MHz；

》接收范围：+8dBm~+28dBm；

》显示图案：参考+指示2条弧，
调整至仅指示弧可见；

》指示弧精度：超过参考弧10±1dB；

》参考弧信杂比：≥12dB；

》天线接口：SMA-K；

》工作温度：-30℃+80℃；

设置不对，无法显示雷达能量下降10倍

设置合适，如指示弧变弱，雷达能量变小

性能指标：

工作频率	9410±45MHz
接收脉冲宽度	≥0.6us
AFC精度	±1MHz
输入功率	+8dBm ~ +28dBm
输出第一脉冲功率	-36dBm ~ -56dBm
第二脉冲衰减（相对于第一脉冲）	+9dB ~ +11dB(典型+10dB)
第二脉冲信噪比	≥12dB
工作使能	1-打开；0-关闭
增益电压	0-10V
触发脉冲电平（TTL）	高2.5~12V；低≤0.7V
工作电压	+12V与-12V
天线接口	SMA-K
工作温度	-30℃ ~ +80℃
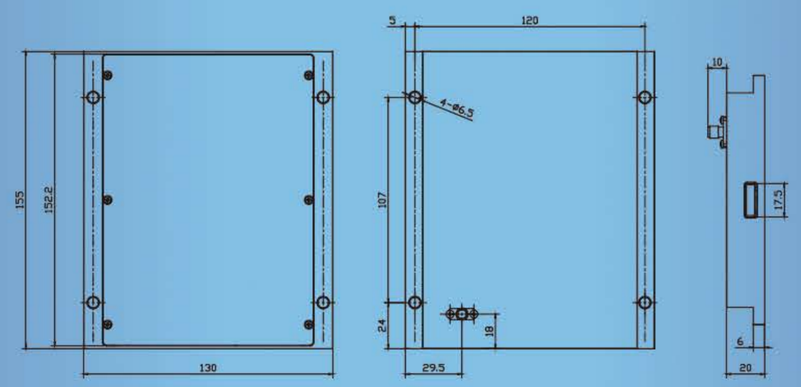
结构尺寸：